Déverrouillage de secours du kit LIBRA.

MLIR07 |

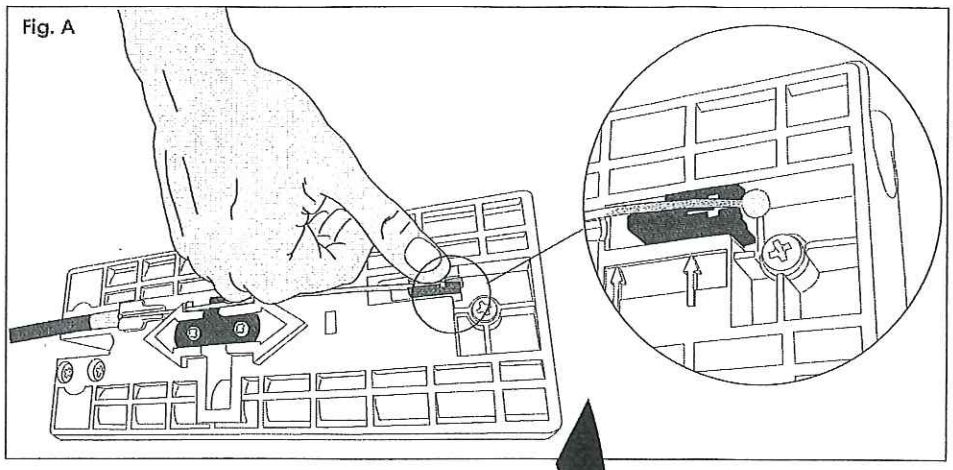

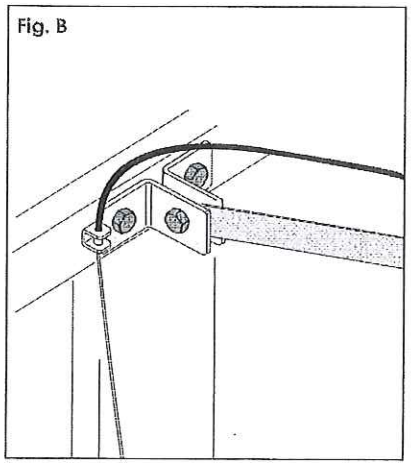

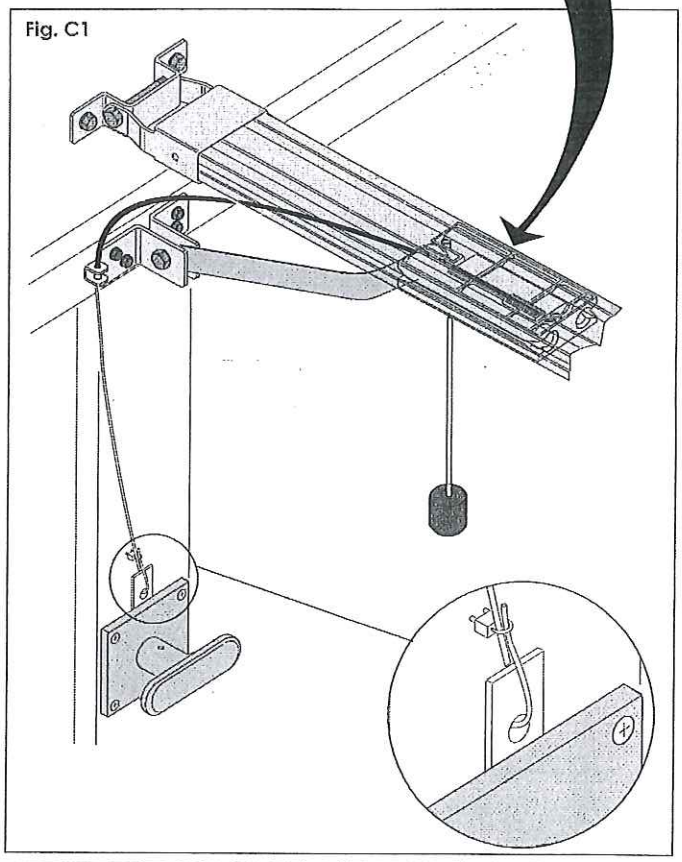

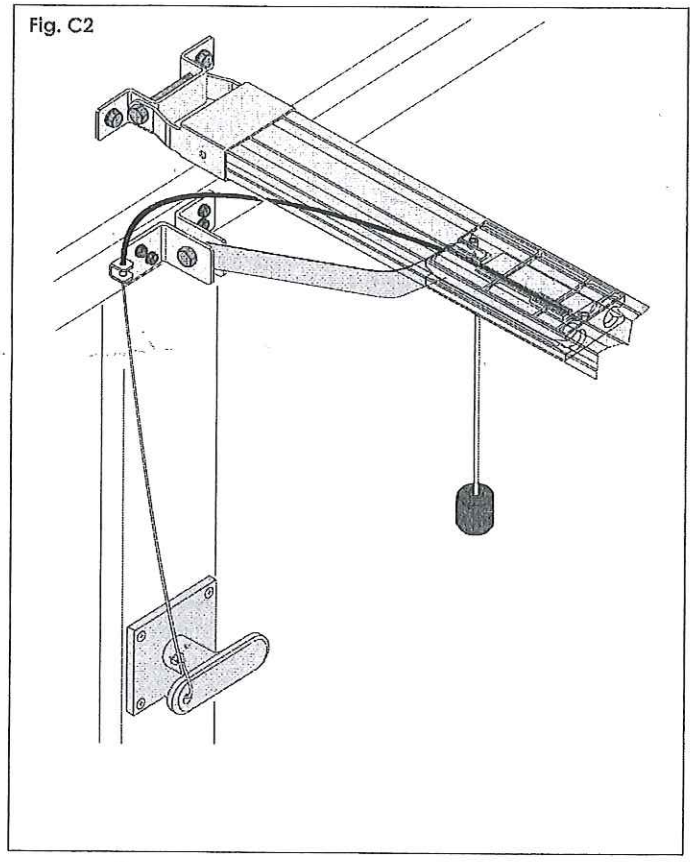

Porte ouverte.

Introduire le câble dans la gaine

Placez le câble comme le schéma 1

Fixez le câble directement au système de déblocage de la porte ou à la poignée en la perçant en veillant à ce que la tension soit suffisante pour actionner lorsque l'on tourne la poignée.

Laissez la porte toujours en prise.